Accessoires
Articulation axiale pour transmetteur de position guidé, en acier AB-M5

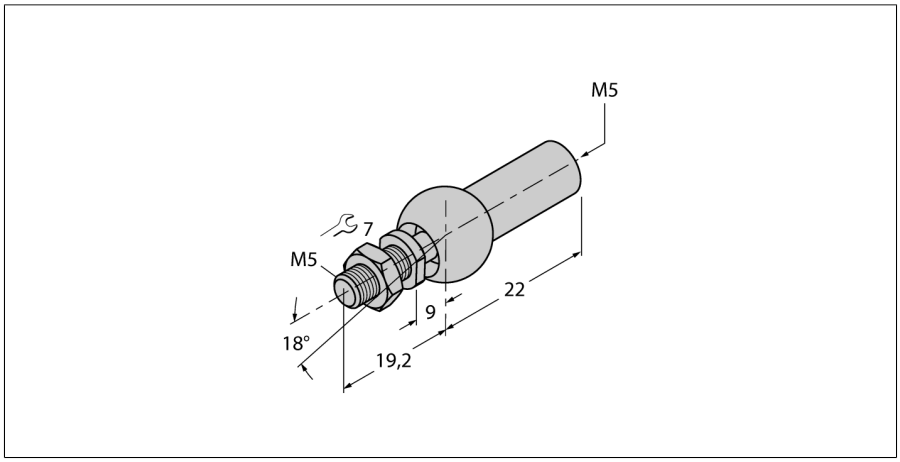

- Articulation axiale pour filetages M5, en acier

Type	AB-M5
N° d'identification	6901057

Matériau de boîtier	métal

édition • 2025-02-28T09:09:47+01:00