TW-Q51WH-HT-B128
Etiqueta HF – Temperatura alta

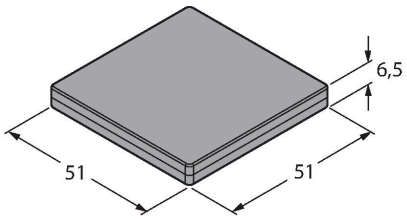

Tipo	TW-Q51WH-HT-B128
N.º de ID	7030661
Comentario sobre el producto	temperatura alta
Transmisión de datos	acoplamiento inductivo
Tecnología	HF RFID
Frecuencia de operación	13,56 MHz
Estándares de radio y protocolo	ISO 15693 NFC Typ 5
Temperatura de almacén	-40…+210 °C
Rango de temperatura de almacén más amplio	Aplicable a la pieza HF
Diseño	Etiqueta dura, Q51
Material de la cubierta	Plástico
Material de la cara activa	plástico, PPS, negro
Grado de protección	IP68
Cantidad en caja	1
Tipo	TW-Q51WH-HT-B128
N.º de ID	7030661
Comentario sobre el producto	temperatura alta
Transmisión de datos	acoplamiento inductivo
Tecnología	HF RFID
Frecuencia de operación	13,56 MHz
Tipo de memoria	EEPROM
Chip	NXP I-Code SLI-X
Capacidad de memoria	128 Byte
Memoria	lectura / escritura
Memoria de uso libre	112 Byte

Características

- Antes del uso, los soportes de datos deben ser sometidos a un control de aptitud adecuado en forma de test de carga en cada uno de los procesos de temperatura previstos.
- Para este soporte de datos se ha realizado el siguiente test de carga:
  carga de temperatura cíclica: 20 min. a 20 °C – 20 min. a 220 °C
  Número de ciclos comprobados: 1500
  La realización con éxito de este test no implica la idoneidad para el empleo en una aplicación específica de altas temperaturas, sino que sirve únicamente como prueba general de aplicabilidad.
- Los soportes TH-Q51S-HT y TH-Q51T-HT protegen el soporte de datos contra cargas mecánicas, permitiendo a la vez el montaje sobre metal.
- EEPROM, capacidad de memoria 128 Byte
- No apto para montaje directo sobre metal

Principio de Funcionamiento

Los dispositivos de lectura/escritura HF con una frecuencia de trabajo de 13,56 MHz crean una zona de transmisión, cuyo tamaño (0-500 mm) varía en función de la combinación de cabezal de lectura/escritura y soporte de datos.
Las distancias de lectura/escritura indicadas representan solo valores estándares en condiciones de laboratorio, sin influencia de materiales circundantes.
Las distancia de lectura/escritura de los soportes de datos para el montaje en/sobre metal se han determinado en/sobre metal.
Las tolerancias de los componentes, las condiciones de instalación en la aplicación, las condiciones ambientales y la influencia del material (sobre todo metal) pueden modificar las distancias hasta un 30 %.

N° de operaciones de lectura	ilimitado
N° de operaciones de escritura	10^5
Tiempo de lectura típico	2 ms/Byte
Tiempo de escritura típico	3 ms/Byte
Estándares de radio y protocolo	ISO 15693 NFC Typ 5
Distancia mínima al metal	10 mm
Temperatura durante el acceso de lectura/escritura	-25…+85 °C
Temperatura de almacén	-40…+210 °C
Temperatura fuera del rango de detección	-55…+185 °C
Rango de temperatura de almacén más amplio	Aplicable a la pieza HF
	200 °C, 60 min
	220 °C, 45 min
	240 °C, 30 min
Diseño	Etiqueta dura, Q51
Largo de la carcasa	51 mm
Ancho de la carcasa	51 mm
Altura de la carcasa	6.5 mm
Material de la cubierta	Plástico
Material de la cara activa	plástico, PPS, negro
Grado de protección	IP68
Cantidad en caja	1

Por eso es indispensable realizar un ensayo bajo las condiciones reales de aplicación (sobre todo lectura y escritura en movimiento).

Instrucciones y descripción del montaje

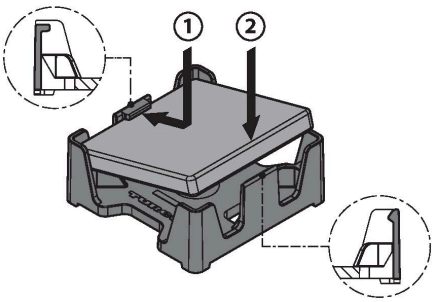

Montaje del soporte de datos en el soporte
Para evitar que se dañe el soporte del soporte de datos
debe introducirse el soporte de datos en el siguiente orden en ambos lados
del soporte (las pestañas de retención tienen formas distintas):
1. Insertar el soporte de datos
2. Encajar el soporte de datos

TW-Q51WH-HT-B128